tel +31-78 629 1313 • fax +31-78 629 1314 • email info@kleiss.nl • web www.kleiss.nl

Blazenzetapparaat BZA-P3

Voor het gasloos afsluiten van leidingen DN 50 – DN 400

De P3 blazenzetapparatuur en de bijbehorende P3 MDS blazen zijn, overeenkomstig de keuringseis KE 194, voorzien van het QA keurmerk van Gastec. Conform de veiligheidswerkinstructie VWI G-24 uit de VIAG mogen blazen die voorzien zijn van dit QA keurmerk van Gastec enkelvoudig geplaatst worden om leidingen tot en met DN 315 af te sluiten. Het QA keurmerk van Gastec is op basis van de keuringseis KE 214 uitgebreid met het keurmerk voor waterstof. Dit houdt in dat de apparatuur en de blazen geschikt zijn voor bijmenging tot en met 100% waterstofgas.

Eigenschappen:

- QA keurmerk van Gastec op de blazenzetapparatuur en de MDS blazen op het bereik DN 60 – DN 315.
- Waterstof keurmerk van Gastec op de blazenzetapparatuur en de MDS blazen op het bereik DN 60 – DN 315.
- Conform de VIAG VWI G-24 is het toegestaan enkele blazen te plaatsen aan weerszijden van de werkplek t/m DN 315.
- Geschikt voor alle leidingmaterialen.
- Via de manometers is de druk voor, achter en in de blaas te bewaken.
- Met één blaas kunnen meerdere diameters afgesloten worden.
- Eén systeem voor het bereik DN 50 – DN 400.
- Handzaam systeem in robuuste koffers.

Vijf verwisselbare zakbuizen

Door middel van vijf verwisselbare zakbuizen is het mogelijk om blazen te plaatsen op een groot diameterbereik.

Zakbuis grootte 0	DN50
Zakbuis grootte 1	DN60-DN110
Zakbuis grootte 2	DN125-DN200
Zakbuis grootte 3	DN250-DN315
Zakbuis grootte 4	DN350-DN400

kleiss & co b.v.

tel +31-78 629 1313 • fax +31-78 629 1314 • email info@kleiss.nl • web www.kleiss.nl

De standaard P3 set DN60 - DN200 bestaat uit:

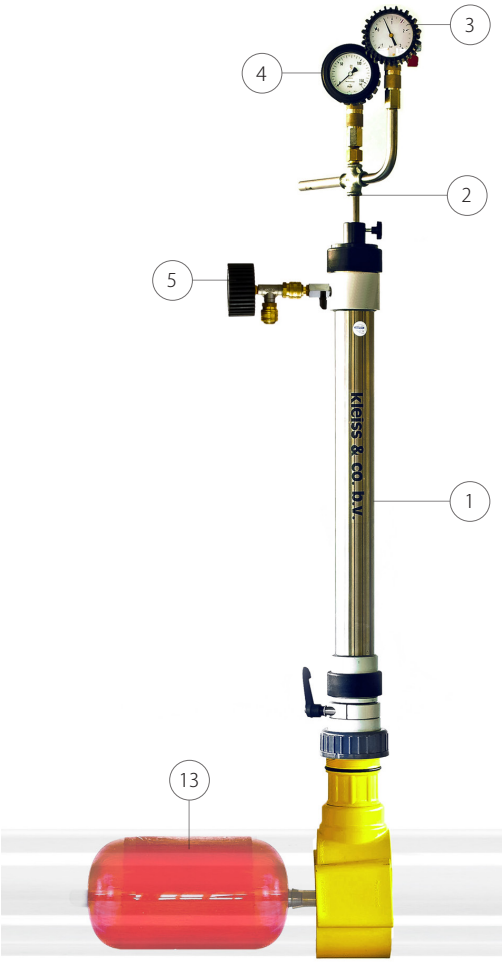

zakbuizenkoffer

lansenkoffer

	Art. Nummer	Productomschrijving	Aantal
1	12000580	Blazenlans RVS, zonder manomtr unit incl. Ludecke insteekpen	3
2	12000570	Manometerunit MAN-3D drukm.	3
3	12000590	Man.unit -1/+3 kraan+insteekpen	3
4	12000110	Extra manometer ind. 0-160Mbar	3
5	12400255	Manometerunit tbv ontluchting 160mb	1
6	12000505	Zakpijp nr. 0 DN050 (optioneel)	3
7	12000510	Zakpijp nr. 1 DN063 - DN110	3
8	12000520	Zakpijp nr. 2 DN125 - DN200	3
9	94200060	P3 glijmiddel spray TL	1
10	12000595	Gasstroom richtingmeter	1
11	12000547	Opbergkist Kunststof SV lang 1750E	1
12	12000548	Opbergkist Kunststof SV kort 1700E	1
13	23000095	MDS afsluitb.B500-1D1b 50 (optioneel)	3
13	23000100	MDS afsluitb.B500-1D1b 60- 80	3
13	23000110	MDS afsluitb.B500-2D1b 80-120	3
13	23000120	MDS afsluitb.B500-3D1b 120-170	3
13	23000130	MDS afsluitb.B500-4D1b 140-215	3

tel +31-78 629 1313 • fax +31-78 629 1314 • email info@kleiss.nl • web www.kleiss.nl

P3 aanvulset DN240 - DN315

	Art. Nummer	Productomschrijving	Aantal
1	99518862	Peli Koffer 1750E Zwart leeg	1
2	99310005	Interieur uitbreidingsset P3	1
3	99606035	PE Strip 20x15x1250 met gaten	1
4	99401355	Interieur plaat uitbreiding set P3	1
5	12000530	Zakpijp nr. 3 DN250 - DN300	3
6	23000150	MDS afsluit.B500-6D1b 240-315	3
7	94200060	P3 glijmiddel Spray TL	1
8	12000135	Overbruggingsset 2 1/2 aansl. DN50	1
9	10500130	Adapter BG 2 1/2"	1
10	10310400	Aanb.spil 20mm, VK16 opn 3/8 G L=600	1